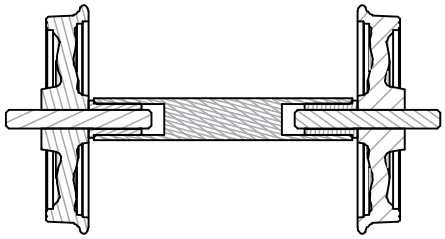

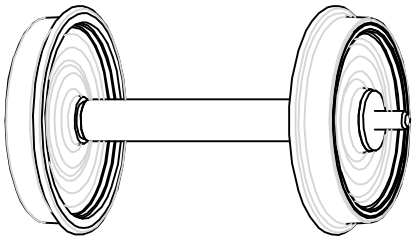

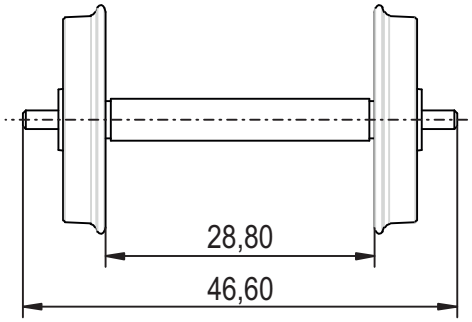

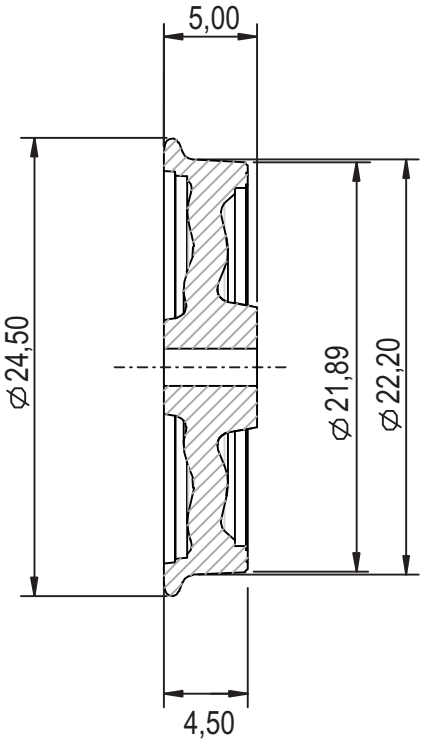

Abmessungen Radsatz 49025

Irrtum sowie Änderung aufgrund des technischen Fortschrittes, der Produktpflege oder anderer Herstellungsmethoden bleiben vorbehalten.

Lenz Elektronik GmbH
Vogelsang 14
35398 Gießen
info@lenz-elektronik.de